БЮДЖЕТНОЕ ПРОФЕССИОНАЛЬНОЕ
ОБРАЗОВАТЕЛЬНОЕ УЧРЕЖДЕНИЕ
ОМСКОЙ ОБЛАСТИ
«УСТЬ-ЗАОСТРОВСКИЙ СЕЛЬСКОХОЗЯЙСТВЕННЫЙ ТЕХНИКУМ»

УТВЕРЖДАЮ
Директор БПОУ
«Усть-Заостровский СТ»
_____ Л.А. Антипина
«30» августа 2015 г.

Методические рекомендации
по выполнению письменной экзаменационной работы

Разработали:
Преподаватель специальных дисциплин В.В. Рева
Методист М.И. Щитникова

с. Усть-Заостровка

1. Введение

1.1. В соответствии с Законом Российской Федерации «Об образовании», согласно Федерального государственного образовательного стандарта СПО и Положения о государственной итоговой аттестации, итоговая аттестация выпускников БПОУ «Усть-Заостровский сельскохозяйственный техникум» является обязательной.

1.2. Итоговая аттестация выпускников БПОУ «Усть-Заостровский сельскохозяйственный техникум» по профессии «Тракторист-машинист сельскохозяйственного производства» проводится по окончании курса обучения, имеющего профессиональную завершенность.

1.3.Итоговая аттестация выпускников, обучавшихся по профессии «Тракторист-машинист сельскохозяйственного производства» включает выполнение выпускной практической квалификационной работы и защиту письменной экзаменационной работы, выполненной по теме, определяемой БПОУ «Усть-Заостровский сельскохозяйственный техникум». Итоговая аттестация выпускников выполняет задачу определения соответствия уровня подготовки требованиям государственного образовательного стандарта с последующей выдачей документа государственного образца об уровне образования и квалификации.

1.4. Письменная экзаменационная работа и практическая квалификационная работы по специальности должна соответствовать требованиям к уровню профессиональной подготовки выпускника, предусмотренному квалификационной характеристикой, содержанию производственной практики по профессии «Тракторист-машинист сельскохозяйственного производства», объему знаний, умений и навыков, предусмотренных государственным стандартом среднего профессионального образования по данной профессии.

1.5. Письменная экзаменационная работа должна соответствовать ГОСТ 2.105-95 «Общие требования к текстовым документам», ГОСТ 2.004-88 «Общие требования к выполнению конструкторских и технологических документов на печатающих и графических устройствах вывода ЭВМ», «Положению о выпускных квалификационных работах выпускников БПОУ «Усть-Заостровский сельскохозяйственный техникум», утвержденного приказом №1 от 13 января 2015 года.

1.6. Требования, предъявляемые к письменной экзаменационной работе: актуальность тематики, соответствие ее современным требованиям производства; четкое определение предмета, целей и методов выполнения работы; обобщение результатов, обоснование выводов и практических рекомендаций.

3. Оглавление (содержание) размещается в самом начале, перед введением. Слово «Содержание, оглавление» записывать в виде заголовка.
Заголовки в оглавлении (содержании) даются в точном соответствии с заголовками в тексте. Изменять их или сокращать нельзя.

Например:

Оглавление

Введение 3
Техническое обслуживание сцепления трактора ДТ-75.....5

2.3. Введение

Во введении раскрывается актуальность выбора темы, формулируются компоненты методологического аппарата: проблема, цели, задачи работы. Объем данного раздела – 1-2 листа печатного текста.

2. 4. Теоретическая часть

Теоретическая часть – самый важный раздел письменной экзаменационной работы. В теоретической части подробно раскрывается содержание темы..

2.4.1. Требования к содержанию теоретической части

Теоретическая часть содержит: краткую характеристику объекта работы и его назначение, разработку технологического процесса, выбор оборудования, приспособлений, измерительного и рабочего инструмента, материала и обоснование своего выбора, требования безопасности при выполнении работы.

Раскрытие материала должно выполняться в плановой логической последовательности. Не загромождать работу пересказом учебной информации из учебников, быстро устаревающими сведениями, общими рассуждениями. Без особой необходимости не следует применять большое количество цифрового и статистического материала, который располагается в таблицах. Материал излагать доходчиво, доказательно. Не только «что» и «как» будет делать обучающийся, но и почему именно «так». Каждую рекомендацию подкреплять примерами из реальной практики в конкретных хозяйствах Омского района. В тексте, при необходимости, делать ссылки на имеющиеся схемы, таблицы, приложения.

2.4.2. Требования к языку и стилю изложения

Изложение материала должно быть последовательным, логически законченным, отличаться четкостью формулировок, исключающим различные толкования и неправильное понимание информации.

Текст необходимо излагать в соответствии с нормами русского языка, технически грамотно. Удачное изложение и грамотный литературный язык являются достоинством работы. Плохо оформленный текст, неряшливый или стилистически неграмотный язык, тем более наличие в тексте

Указ Президента российской Федерации от 18 ноября 2004 г. №1459 «О приеме в гражданство Российской Федерации // Собрание законодательства Российской Федерации – 2004. - № 47. – Ст. 4645.

Постановление Правительства РФ

Постановление Правительства Российской Федерации от 2 декабря 2006 г. № 275 «О внесении изменений в Таможенный тариф российской Федерации в отношении масла пальмового» // Собрание законодательства Российской Федерации. 2006. -№50. – Ст. 5066.

Установленные стандарты

4.5.5.Правила библиографического описания монографий, учебных пособий и справочных изданий. Каждый источник, используемый при написании работы, должен быть описан соответствующим образом. В описание должны входить:

Фамилия и инициалы автора (если таковой имеется; при этом инициалы указываются после фамилии), например: Шишкин А.В.

Полное название книги без кавычек, например: Шишкин А.В. Экономическая теория;

После двоеточия указывается тип издания (учебное пособие, словарь и т.д.), если сведения об этом есть на титульном листе книги, например: Шишкин А.В. Экономическая теория: Учебник;

После косой черты даются сведения о редакторе, составителе, если книга написана более чем тремя авторами, например: Конституционное право: Словарь / Сост. В.В.Иванов;

После (-) - указываются сведения о переизданиях, если таковые имеются, например: Шишкин А.В. Экономическая теория: Учебник. – 2-е изд., перераб. и доп.;

После (-) – Названия города, в котором издана книга (для городов Москва и Санкт-Петербург приняты сокращения:М., СПб.), названия всех остальных городов пишутся полностью, например: Шишкин А.В. Экономическая теория: Учебник. – 2-е изд., перераб. и доп. – М.

Конституционное право: Словарь / Сост. В.В.Иванов. – Новосибирск;

затем, после двоеточия – название издательства, которое выпустило книгу, например: Шишкин А.В. Экономическая теория: Учебник. – 2-е изд., перераб. и доп. – М.: ВЛАДОС;

после запятой – указываем год издания, например: Шишкин А.В. Экономическая теория: Учебник. – 2-е изд., перераб. и доп. – М.: ВЛАДОС, 2010;

после (-) – указывается количество страниц в книге, например: Шишкин А.В. Экономическая теория: Учебник. – 2-е изд., перераб. и доп. – М.: ВЛАДОС, 2010. – 588с.

4.6.16.4. Библиографическое описание монографий. Например: Паперно И. Самоубийство как культурный институт. – М.: Новое литературное обозрение, 1999. – 256с.

приложения могут быть очень разными: это справочные и расчетные данные, отдельные положения из инструкций и правил, копии документов и т. п. По форме приложения представляют собой самостоятельные произведения в виде текста, рисунков, графиков, таблиц, карт и т. д; и дополняют основную часть. Приложения располагают в порядке ссылок на них в тексте. Приложения обозначаются заглавными буквами русского алфавита, начиная с А, за исключением букв Ё, З, Й, О, Ч, Ь, Ы, Ъ,
например: «Приложение А», «Приложение Б».

Нумерация страниц, на которых даются приложения, должна продолжать общую нумерацию страниц всей работы. Все приложения должны быть перечислены в оглавлении (при наличии) с указанием их обозначений и заголовков.

3.Оформление работы

3.1. Оформление текста

Правила оформления текста письменной работы определяются ГОСТ 7.32 Текст работы должен быть выполнен машинописным способом с применением печатающих и графических устройств ЭВМ. Его качество должно удовлетворять требованию четкого воспроизведения средствами репрографии.

Работа должна быть выполнена на стандартном белом листе бумаги формата А4 (210 мм х 297 мм). Текст работы выполняется с использованием компьютерного набора. Предпочтительным является использование программы-редактора типа Word. Текст работы распечатывается на принтере.

Устанавливаемые *поля* должны иметь следующий размер:

верхнее - 2 см; нижнее - 2 см;

левое - 3 см; правое - 1 см.

Текст работы должен быть набран *шрифтом* Times New Roman, кегль (размер шрифта) — 14. *Междустрочный интервал* — полуторный.

Выравнивание текста осуществляется по ширине.

Нумерация страниц производится по центру внизу страницы. Первая страница (Титульный лист), вторая страница (Задание), третья страница (Содержание) не нумеруются, но учитываются при вставке номеров страниц.

Оформление заголовков глав (параграфов, пунктов) производится по следующим правилам:

- заголовок может располагаться как по центру рабочей строки, так и от левого поля страницы;
- заголовки пишутся прописными буквами;
- переносы в заголовках не допускаются;
- знаки препинания (кроме вопросительного знака) в конце заголовков не ставятся;

Графическая часть письменной работы выполняется на бумажных носителях формата А4. Допускается использование фотоносителей, демонстрируемых с использованием технических средств.

Наглядные графические документы на бумажных носителях могут быть выполнены вручную черной тушью (фломастером) или с использованием, графических устройств вывода ЭВМ (графопостроителей).

Обозначение наглядных графических документов должно соответствовать требованиям пункта 3.4.

Оформление наглядных графических документов письменной работы должно соответствовать общим требованиям к выполнению графических документов и обеспечивать их ясность и удобство чтения.

Наглядные графические документы следует выполнять на форматах, установленных ГОСТ 2.301.

Надписи на наглядных графических документах следует выполнять вручную шрифтом в соответствии с требованиями ГОСТ 2.304 или машинным способом.

Толщина линий - по ГОСТ 2.303. При выполнении наглядных графических документов необходимо применять условные графические обозначения, установленные нормативными документами. При использовании дополнительных графических обозначений должны быть приведены соответствующие пояснения.

Чертеж оформляют рамкой (рис. 1) и основной надписью (угловым штампом в соответствии с ГОСТ 2.104-68 ЕКСД.

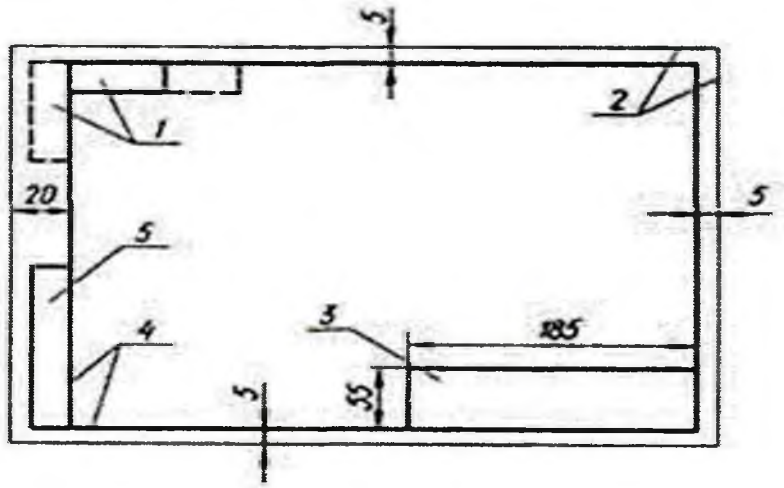

Рис. 1. Рамка чертежа и прямоугольник для основной надписи:
1 — обозначение документов, 2 — границы формата,
3 — основная надпись, 4 — рамка чертежа,
5 — инвентарные номера и подписи

Чертежи оформляют рамкой (рис. 1), которую наносят внутри границ формата: сверху, справа и снизу — на расстоянии 5 мм, слева — на расстоянии 20 мм (для брошюровки чертежа). Внутри рамки в правом

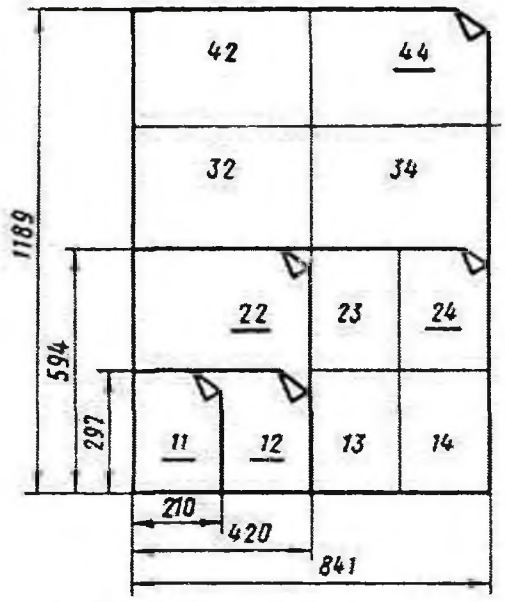

Рис. 3. Схема построения форматов
(чертой обозначены основные форматы)

Обозначение формата: А4(11) – А3(12) – А2(22) – А1(24) – А0(44) Размеры сторон формата, мм: 297×210 – 297×420 – 594Х420 – 594×841 – 1189×841.

На схеме построения форматов (рис. 3) основные форматы подчеркнуты. При выполнении чертежа длинную сторону листа обычно располагают горизонтально. Если размеры предмета по высоте значительно больше остальных, то длинная сторона листа может быть размещена вертикально. Формат 11 располагают только по вертикали.

3.3. Формулы

Формулы могут быть выполнены машинописным или чертежным шрифтом высотой не менее 2,5 мм.

Применение машинописных и рукописных символов в одной формуле не допускается. На компьютере формулы следует набирать с помощью редактора формул.

В формулах следует применять символы, установленные соответствующими стандартами. Пояснения символов и числовых коэффициентов, входящих, в формулу, если они не пояснены ранее в тексте, должны быть приведены непосредственно под формулой.

Пояснения каждого символа и числовых коэффициентов следует давать с новой строки в той последовательности, в которой символы приведены в формуле.

Первая строка пояснения должна начинаться со слова «где» без двоеточия после него.

3.4. Иллюстрации

Приложения (образцы)

Приложение А

БЮДЖЕТНОЕ ПРОФЕССИОНАЛЬНОЕ ОБРАЗОВАТЕЛЬНОЕ УЧРЕЖДЕНИЕ ОМСКОЙ ОБЛАСТИ

«Усть-Заостровский сельскохозяйственный техникум»

УТВЕРЖДАЮ
Заместитель директора
_____О.В. Васильева
«___» _____ 20__г.

ИНДИВИДУАЛЬНОЕ ЗАДАНИЕ
на выполнение выпускной квалификационной работы

Обучающегося группы № ____ _____
(фамилия, имя, отчество)

Профессия СПО: _____

Дата выдачи задания «___» _____ 20___г.

1. Тема ПЭР:_____

Тема ВПКР:

_____

утверждена приказом № ____ от _____

1. Срок сдачи обучающимся работы «___» _____ 20__г.

Перечень вопросов, подлежащих разработке

1. Описание технологической последовательности выполнения работы.
2. Виды применяемых материалов при данных работах.
3. Правила техники безопасности при выполнении данных работ.
4. Организация рабочего места при выполнении заданного процесса.
5. Виды применяемого инструмента и механизмов при выполнении данных работ.
6. Составление технологической карты (алгоритма действий) _____

Содержание письменной экзаменационной работы:

1. Введение (раскрывается актуальность выбора темы, формулируются компоненты методологического аппарата: проблема, цели, задачи работы).
2. Теоретическая часть:

- краткая характеристика объекта работы и его назначение;
- разработка технологического процесса;
- выбор оборудования, приспособлений, измерительного и рабочего инструмента, материала и обоснование своего выбора;
- требования безопасности при выполнении работы.

3. Заключение (выводы)
4. Список используемой литературы (не менее 10 источников).
5. Приложения:
   - таблицы, рисунки, схемы, инструкции, памятки дополняющие текст;

Приложение Б

МИНИСТЕРСТВО ОБРАЗОВАНИЯ ОМСКОЙ ОБЛАСТИ
Бюджетное профессиональное образовательное учреждение
«Усть – Заостровский сельскохозяйственный техникум»

Письменная экзаменационная работа

Технология ремонта и регулировки тормозных механизмов автомобиля ГАЗ-3307.

ОБРАЗЕЦ

Выпускник: обучающийся группы № 31
Петряков Сергей Сергеевич

Руководитель работы: _____
Рева Владимир Васильевич

Мастер производственного обучения:
Алексеев Александр Васильевич

Допущен к защите.
Заместитель директора
_____О.В. Васильева
«___» _____2016 г.

Защищена с оценкой «___» _____ 2016г.

с. Усть-Заостровка

Приложение Г

Таблица №1. Основные неисправности тормозной системы.

Причины неисправности:	**Метод устранения:**
1.Ресиверы пневмосистемы не заполняются или заполняются медленно (регулятор давления срабатывает)	
Пневмосистема имеет значительную утечку сжатого воздуха.	Заменить шланги и трубопроводы. Подтянуть соединения. Заменить поврежденные детали.
2.Часто срабатывает регулятор давления при заполненной пневмосистеме.	
Утечка сжатого воздуха в магистрали от компрессора до блока защитных клапанов	Заменить шланги и трубопроводы. Подтянуть соединения. Заменить поврежденные детали.
3.Ресиверы пневмосистемы не заполняются (регулятор давления срабатывает)	
Неправильно отрегулирован регулятор давления.	Отрегулировать регулятор давления регулировочным винтом, при необходимости заменить регулятор.
Перекрыто проходное сечение трубопроводов от регулятора давления до блока защитных клапанов.	Заменить трубопровод. Удалить заглушку и посторонние предметы, продуйте трубопровод сжатым воздухом.
4.Не заполняются ресиверы IIIи IVконтуров	
Неисправен тройной защитный клапан	Заменить неисправный аппарат.
Засорены питающиеся трубопроводы. Деформация корпуса двойного защитного клапана из-за перетяжки крепления клапана к лонжерону рамы.	Удалить посторонние предметы из трубопровода. Привести в соответствие затяжку крепления двойного защитного клапана к лонжерону рамы.
5.Не заполняются ресиверы Iи II контуров	
Неисправен тройной защитный	Заменить неисправный аппарат

Приложение Д

РЕЦЕНЗИЯ (ОТЗЫВ)

на письменную экзаменационную работу обучающегося группы № 31
БПОУ «Усть – Заостровский сельскохозяйственный техникум»

по профессии: «Тракторист-машинист сельскохозяйственного производства»

_____

(Фамилия, Имя, Отчество)

Тема:

_____

_____

_____

выполненную под руководством: _____

(Фамилия, Имя, Отчество)

Общая характеристика письменной экзаменационной работы

_____

_____

_____

_____

положительные стороны работы

_____

_____

_____

_____

недостатки

_____

_____

_____

заключение (оценка
работы)_____

Список литературы

1. Автомобили КАМАЗ. Модели с колесной формулой 6х4 и 6х6. Руководство по эксплуатации, ремонту и техобслуживанию. М., 2004. 314 с.
2. Руководство по ремонту и техническому обслуживанию автомобилей Камаз М., 2001.289 с.
3.Пергамент Л.Р. Водителю автомобиля КамАЗ. М., 1982. 160 с.
4. СТП СГУПС 01.01–2000. Курсовой и дипломный проекты. Требования к оформлению. Новосибирск, 2000. 44 с.

_____

Руководитель:

_____

(Фамилия, Имя, Отчество)

«___» _____20__г.

Зам. директора _____

(подпись, фамилия)

«__» _____20__г.

клапан.	
Засорены трубопроводы. Тройной защитный клапан плотно прижат к лонжерону рамы	Удалить посторонние предметы. При отсутствии зазора увеличить длину проставок крепления двойного защитного клапана.
6.Давление в ресиверах I и II контуров выше или ниже нормы при работающем регуляторе давления.	
Неисправен двухстрелочный манометр	Заменить двухстрелочный манометр

Приложение В

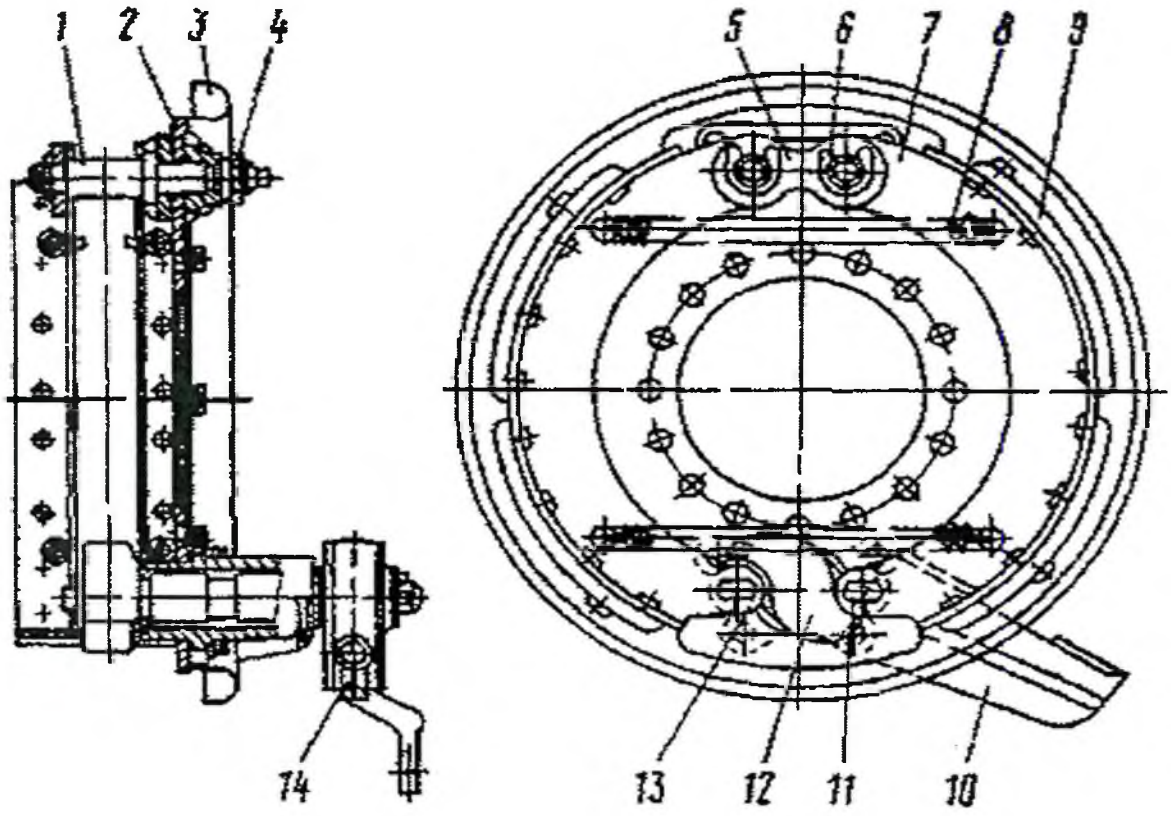

Рисунок 2 – Механизм тормозной
1 - ось колодки; 2 -суппорт; 3 - щиток; 4 - гайка оси; 5 - накладка осей колодок;6 - чека оси колодки; 7 - колодка тормозная; 8 - пружина; 9 - накладка фрикционная; 10-кронштейн разжимного кулака; 11 - ось ролика; 12 - кулак разжимной; 13 - ролик; 14 - рычаг регулировочный

Образец

- технологическая карта, алгоритм действий и т.д.
- презентация работы
- электронная версия работы.

Руководитель ПЭР _____ _____
(подпись) (Ф.И.О.)

Мастер производственного обучения _____ _____
(подпись) (Ф.И.О.)

Письменная экзаменационная работа при необходимости иллюстрируется необходимыми рисунками, схемами, чертежами, диаграммами, фотографиями макетов, моделей или натуральных наглядных пособий и т. д.

Каждое приложение должно начинаться с новой страницы и иметь содержательный заголовок, напечатанный прописными буквами. В правом верхнем углу над заголовком прописными буквами должно быть напечатано слово «ПРИЛОЖЕНИЕ».

Все иллюстрации должны быть связаны с текстом и должны дополнять его. Рисунки не следует перегружать мелкими деталями, линиями, обозначениями, размерами. Иллюстрации (чертежи, графики, схемы, диаграммы, фотоснимки) следует располагать как по тексту работы (возможно ближе к соответствующим частям текста), так и в конце его в котором они упоминаются впервые, или на следующей странице.

Все иллюстрации в тексте для удобства ссылок на них должны нумероваться арабскими цифрами, например: «Рис. I», «Рис. 12».

Слово «Рисунок» и его наименование помещают после пояснительных данных и располагают следующим образом:

например: «Рисунок 1 - Схема устройства для запрессовки гильз». Детали рисунка обозначать цифрами и соответствующие пояснения вносить в подрисуночную подпись.

Иллюстрацию следует выполнять на одной странице. Если иллюстрация не умещается на одной странице, можно переносить ее на другие страницы, при этом название иллюстрации помещают на первой странице, поясняющие данные — к каждой странице и под ними указывают «Рис, лист ».

Нумерация иллюстративного материала делается сквозной в пределах всего текста.

Если рисунок один, то он может не нумероваться, достаточно назвать только вид изображения (схема, чертеж, рисунок, диаграмма и др.) или употребить слово «иллюстрация».

Иллюстрации, не требующие ссылок в тексте, нумеровать не обязательно, к ним указывается только тематический заголовок (без точки в конце).

Фотоснимки размером меньше формата А4 должны быть наклеены на стандартные листы белой бумаги.

нижнем углу помещается основная надпись. На листах формата 11 основную надпись помещают вдоль короткой стороны листа. Рамку и графы основной надписи выполняют сплошной основной линией.

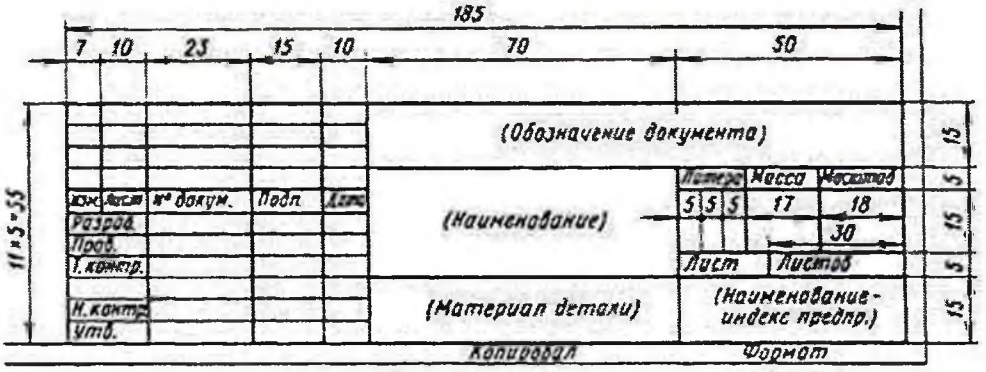

Рис. 2. Основная надпись для технических чертежей

Форма, содержание и размер граф основной надписи (рис. 2) должны соответствовать ГОСТ. Для текстовых документов форма основной надписи несколько иная. Обозначение документа должно иметь следующую структуру: начальные буквы слов темы письменной экзаменационной работы, номер чертежа сборочной единицы, номер чертежа детали, код документа.

В обозначении темы письменной работы может быть сочетание букв и цифр. Например, при названии темы «Техническое обслуживание системы питания КАМАЗ 53215» будет шифр ТО СП КАМАЗ 53215. Номер чертежей сборочных единиц: 01, 02, 03 и т.д. Номер чертежей деталей: 001, 002, 003 и т.д. Код документа определяется его видом: ПЗ – пояснительная записка, ВО – чертеж общего вида, СБ – сборочный чертеж, ТБ – таблицы, ГЧ – габаритный чертеж, Э – электрическая схема, Г – гидравлическая схема, П – пневматическая схема, И – инструкция, Д – прочие документы, например графики, схемы технологических процессов.

Пример обозначения: ТО СП КАМАЗ 53215 00.000.ПЗ.

Чертежи выполняют на листах чертежной бумаги с определенным соотношением размеров сторон листа, т. е. на листах определенных форматов.

- большие заголовки (более 50 знаков включая пробелы) должны быть распределены на несколько строк, при этом каждая строка должна иметь по возможности смысловое значение;
- текст большого заголовка выполняется через один интервал;
- интервал от заголовка до текста на один интервал превышает интервал между строками текста;
- нельзя писать заголовок в конце страницы, если на ней не умещаются, по крайней мере, две строки идущего за заголовком текста.

Знаки препинания ставятся непосредственно после последней буквы слова. После них, если не ставится многоточие, делается пробел. Слова, заключенные в скобки, не отделяются от скобок пробелом. Знак «тире» всегда отделяется с двух сторон пробелами. После знака «№» делается пробел. В сочетании знаков промежутки между ними не делаются, за исключением тире. Знак «%» пишется после цифры без пробела.

Каждый *абзац* печатается с красной строки.

При использовании в работе *таблиц, схем, рисунков, диаграмм* и т. д. следует учитывать следующее:
- каждая таблица или иллюстрация должна иметь номер; не нумеруется только единственная в тексте таблица или иллюстрация;
- нумерация таблиц и иллюстраций может быть как сквозной (Таблица 1, Таблица 2 и т. д.), так и по главам (Рис.1.1, Рис.5.2 и т. д.);
- при нумерации таблиц и иллюстраций знак «№» не ставится. Точка после цифры, обозначающей номер таблицы (иллюстрации), также не ставится;
- в таблице нельзя оставлять пустые графы; следует заполнять их либо знаком « – », либо писать «нет» или «нет данных».

Главы, параграфы, пункты, подпункты текста нумеруются арабскими цифрами с точкой, например: 1., 1.1., 1.1.1. и т.д.

Введение, главы основной части, заключение, список литературы и приложения должны начинаться с новой страницы и иметь заголовок, напечатанный прописными буквами. Параграфы, пункты и подпункты располагаются по порядку друг за другом и печатаются строчными буквами.

Заголовки структурных элементов текста следует располагать по центру строки без точки в конце, не подчеркивая. Переносы слов в заголовках не допускаются. Расстояние между заголовками и текстом должно быть не менее 2 интервалов.

3.2. Требования к оформлению графической части письменной работы.

Графическая часть письменной работы должна отражать основные ее результаты и наглядно подтверждать изложенный в тексте материал.

Графическая часть письменной работы может быть представлена в виде схем, рисунков, графиков, диаграмм, гистограмм, таблиц, чертежей, карт и др.

4.6.16.5. Библиографическое описание учебников и учебных пособий. Издания одного, двух, трех авторов описывается следующим образом:
Соколов С.В. Социальнаяконфликтология: Учеб. Пособие. – М.: ЮНИТИ, 2002. – 327с.
4.6.16.6. Книга, у которой более чем три автора, на заглавии (в этом случае должен быть указан редактор или составитель).
Конфликтология: Учебник / Под ред. В. П. Ратникова. – М.: ЮНИТИ, 2004. – 512с.
4.6.16.7. Библиографическое описание справочных изданий (энциклопедий, словарей и справочников) производится следующим образом:
Борисов Е.Ф., Петров А.С., Стерликов Ф.Ф. Экономика: Справочник. – М.: Финансы и статистика, 2000. – 400с.
4.5.6. Правила библиографического описания статей из газет, журналов. В аналитическое описание входят: фамилия и инициалы автора (если таковой имеется; инициалы указываются после фамилии); полное название статьи, после двух косых черт (//) идет полное наименование источника (название журнала, газеты, после (-) – год издания газеты или журнала; после (-) номер журнала или дату выхода газеты; после (-) – указывается конкретная страница, на которой опубликован материал и его печатный объем (С.2-23).
Например…….из газет
Алехин Б.И. К вопросу об эффективности российского фондового рынка // Бизнес и банки. – 2005. – 12 янв. – С. 7-8.
из журнала
Конюхова Т.В. Правовое регулирование инвестиций пенсионных фондов // Законодательство и экономика. -2004. -№12. –С.24-37.
4.6.16.9. Библиографическое описание статей из сборников, глав из книг производится следующим образом …….из сборника
Дерюгина Т.В. Вещь как объект сервитутного права // Ученые записки. Вып.2. Т.1./Волгоградский институт экономики, социологии и права; Отв. ред. В.А. Юсупов. – Волгоград: Изд-во ВИСП,2006. –С.145-153.
……глава из книги
Общая характеристика экологического движения в России // Лосев А.В., Провадкин Г.Г. Социальная экология. – М.:ВЛАДОС, 2000.-С.254-267.
Все источники, используемые при написании работы, располагаются в алфавитном порядке.

2.7. Приложения.

Приложения могут содержать: таблицы, рисунки, схемы, инструкции, памятки, дополняющие текст, технологическую карту, алгоритм действий, презентацию работы.

Обязательным компонентом является электронная версия работы

Вспомогательные или дополнительные материалы, которые загромождают основную часть разработки и в полном объеме нарушают стройность композиции текста, следует помещать в приложении. По содержанию

грамматических ошибок могут испортить впечатление от самой интересной и оригинальной экзаменационной работы. Не следует текст излагать от первого лица («я пришел к выводу», «я использую»), применять обороты разговорной речи, произвольные словообразования. При изложении в тексте обязательных требований применяются слова «должен», «следует», «необходимо» и т. п.

Сокращения слов допускаются только общепринятые, установленные правилами русской орфографии. В работе должно быть выдержано единообразие используемой терминологии, формульных символов.

Порядковые числительные пишутся словами: первый, второй, седьмой, или обозначаются арабскими цифрами с падежным окончанием, если стоят перед существительным: например: 3-й цилиндр двигателя; Если порядковое числительное, записанное цифрами, стоит после существительного, к которому относится, то падежные окончания не пишутся: например: в гл. 3, в табл. 2, на рис. 3. Количественные числительные без обозначения единиц физических величин до десяти записываются словами с обозначением единиц физических величин – цифрами: например: 1. Четыре цилиндра двигателя (но не 4 цилиндра двигателя). Многозначные числительные записываются цифрами: например: Число оборотов ВОМ в минуту 536. Нельзя отделять единицу физической величины от числового значения (переносить их разные строки или страницы).

2. 5. Заключение

В заключительной части кратко обобщить основную идею содержания работы. Раскрыть практическое значение работы, подвести итоги, сделать выводы. Объем данного раздела - не более одной страницы печатного текста.

2.6. Список используемой литературы (оформление списка)

Примеры библиографического описания официальных документов:

Федеральный конституционный закон

Федеральный конституционный закон от 3 ноября 2004 г. №6-ФКЗ «О внесении изменения в статью 11 Федерального конституционного закона «О Правительстве Российской Федерации» //Собрание законодательства Российской Федерации. -2009. -№45. Ст.4376.

Федеральный закон

Федеральный закон от 11 ноября 2010 г. №139-ФЗ «О внесении изменений в Таможенный кодекс Российской Федерации» // Собрание законодательства российской Федерации. -2010. - №46 (Ч.1). - Ст.4494.

Указ Президента РФ

1.7. В письменной экзаменационной работе освещаются вопросы с учетом реальных производительных условий, а именно:

• краткая характеристика оборудования, или его составных частей, машин и механизмов;

• описание передовых технологических процессов и наиболее рациональных приемов выполнения определенных производственных работ;

• требования к работам, пути обеспечения ее высокого качества и меры предупреждения брака;

• описание организации, подготовки и содержания рабочего места;

• правила и безопасные меры труда, которые необходимо соблюдать при выполнении на рабочем месте.

2. Примерный объем письменной экзаменационной работы (15- 20 листов)

Письменная экзаменационная работа должна иметь следующую структуру:

1. Титульный лист.
2. Оглавление (содержание)
3. Введение.
4. Теоретическая часть.
5. Заключение.
7. Список используемой литературы
8. Приложения .

Содержание составных частей письменной экзаменационной работ

2..1. Титульный лист

На титульном листе указывается: ведомственная принадлежность: (Министерство Образования Российской Федерации);

• название учебного заведения;

• полное название письменной экзаменационной работы;

• инициалы и фамилия автора;

• инициалы и фамилия руководителя;

• инициалы и фамилия мастера производственного обучения;

• место написания (город, поселок и др.)

• год написания.

Заглавие работы должно быть без слова «тема», иметь по возможности меньший набор слов и адекватно выражать основную идею содержания работы.

2..2.Оглавление (содержание, план)

1.Оглавление должно содержать перечень заголовков разделов, глав и других структурных единиц текста экзаменационной работы с указанием номеров страниц, с которых начинаются рубрики текста;

2. В оглавлении должно быть отображено полное наименование основных разделов и глав текста (или всех составных частей текста, обозначенных заголовками).

Оглавление

1. Введение 3

2. Примерный объем письменной экзаменационной работы 4

2.1. Титульный лист 4

2.2. Оглавление 4

2.3. Введение 5

2. 4. Теоретическая часть 5

2.4.1. Требования к содержанию теоретической части 5

2.4.2. Требования к языку и стилю изложения 5

2. 5. Заключение 6

2.7. Список литературы (оформление списка) 6

2.8. Приложения 8

3. Оформление работы 9

3.1. Оформление текста 9

4. Приложения (образцы) 15

5.Используемая литература. 23